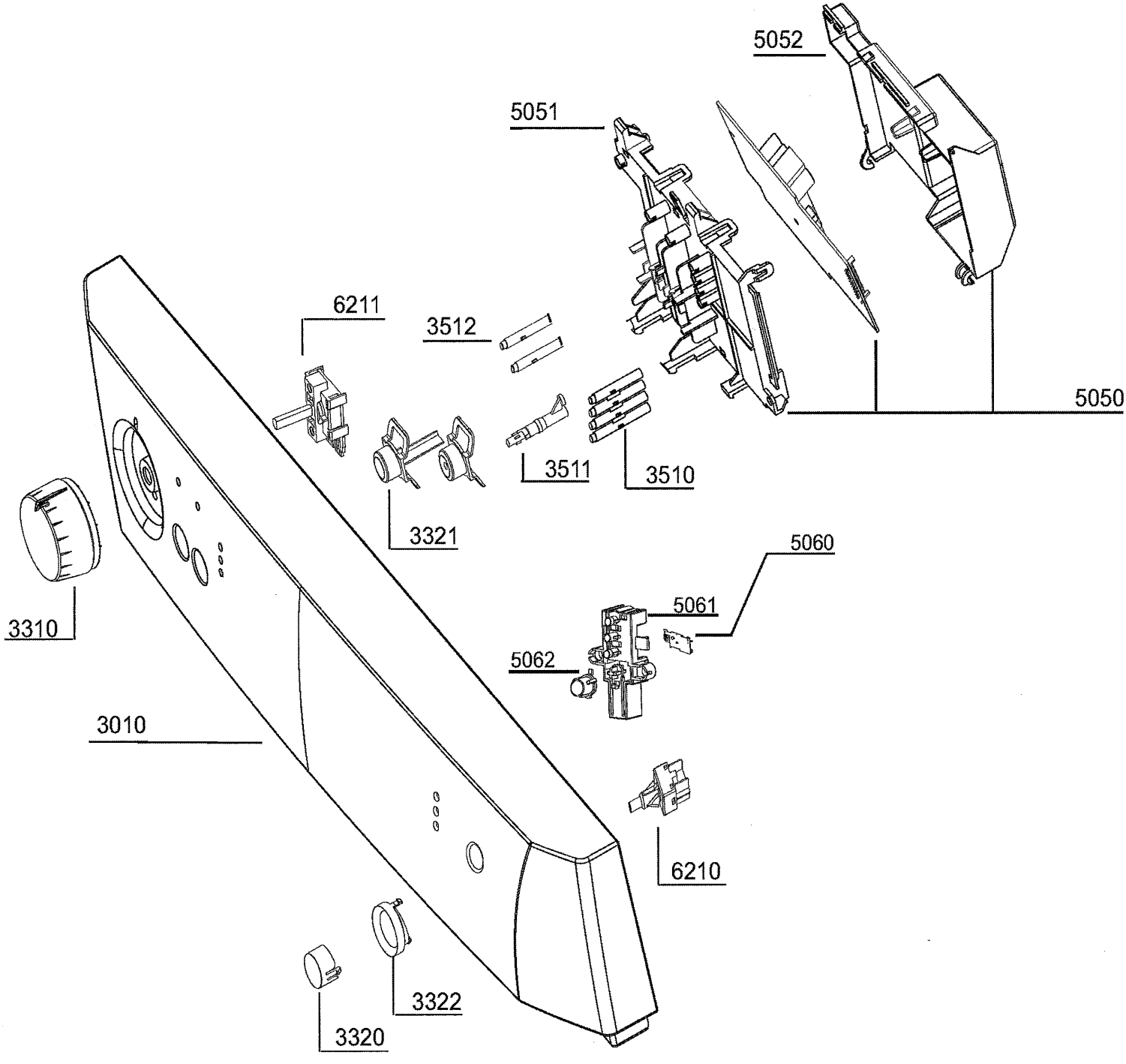
5052
5051
6211
3512
5050
3511
3510
3321
5060
5061
3310
5062
3010
6210
3322
3320

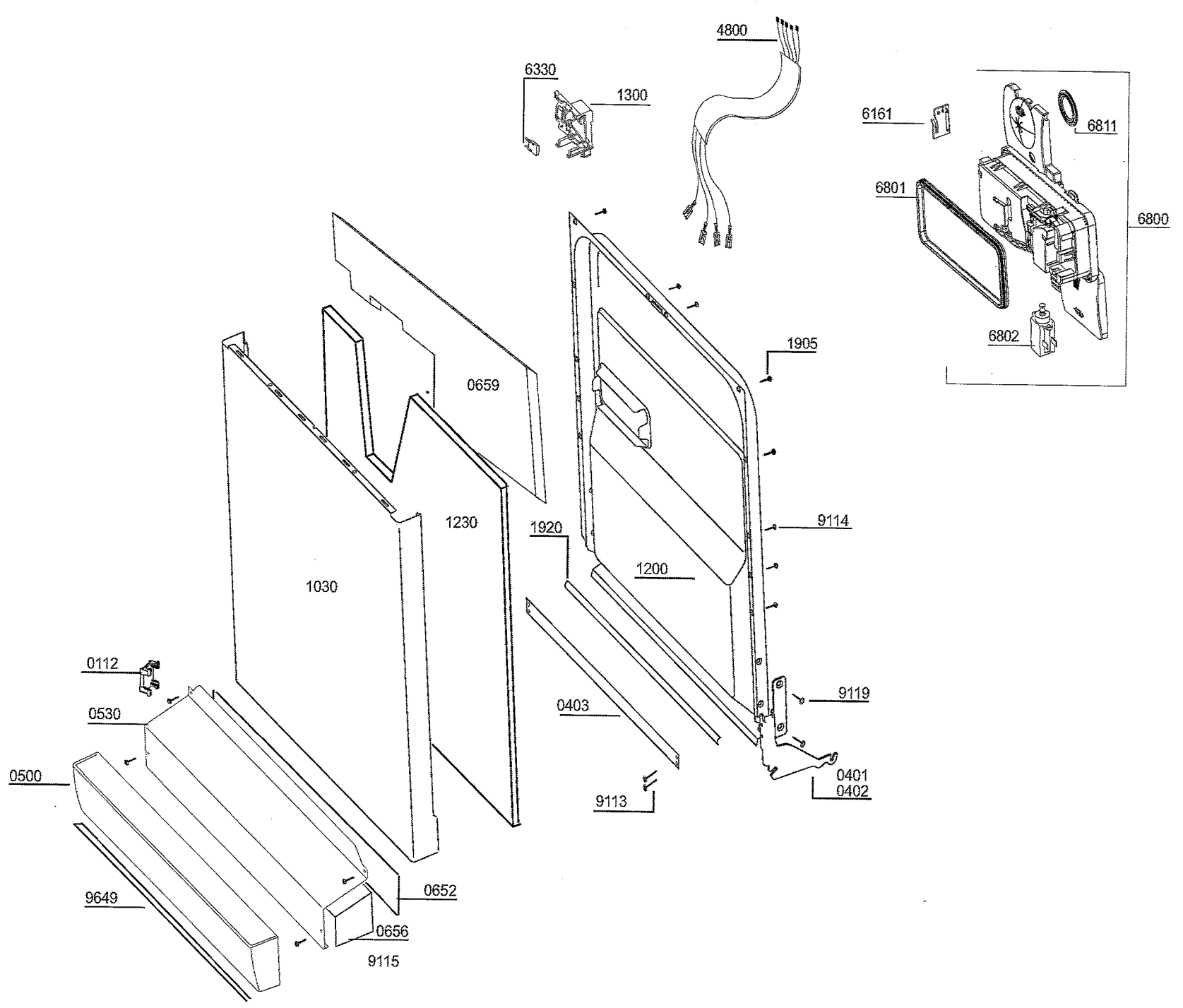
4800
6330
1300
6161
6811
6801
6800
6802
1905
0659
1230
1920
9114
1200
1030
0112
9119
0530
0403
0500
0401
0402
9113
0652
9649
0656
9115

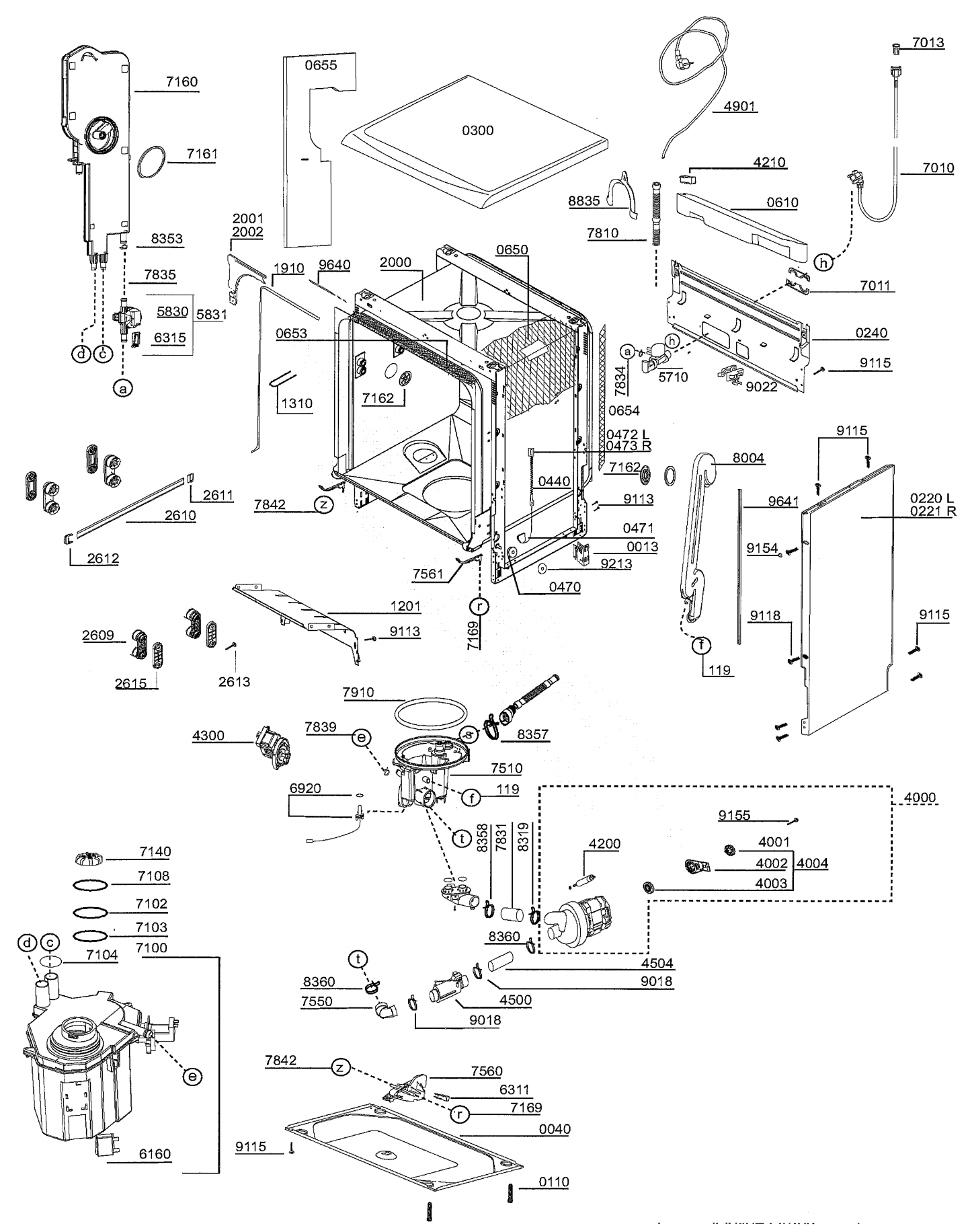
7160
7161
8353
7835
5830
5831
6315
d
c
a
0655
0300
2001
2002
1910
9640
2000
0650
0653
1310
7162
7842
z
2611
2610
2612
7561
0470
r
7169
1201
9113
2609
2615
2613
7910
4300
7839
e
s
8357
7510
6920
f
119
t
8358
7831
8319
8360
7140
7108
7102
7103
7104
7100
6160
4000
9155
4001
4002
4004
4003
4200
4504
9018
4500
7550
7560
6311
0040
0110
4901
7013
4210
7010
8835
0610
7810
h
7011
0240
9115
5710
9022
7834
0654
0472 L
0473 R
0440
9113
0471
0013
9213
8004
9641
9154
9118
0220 L
0221 R

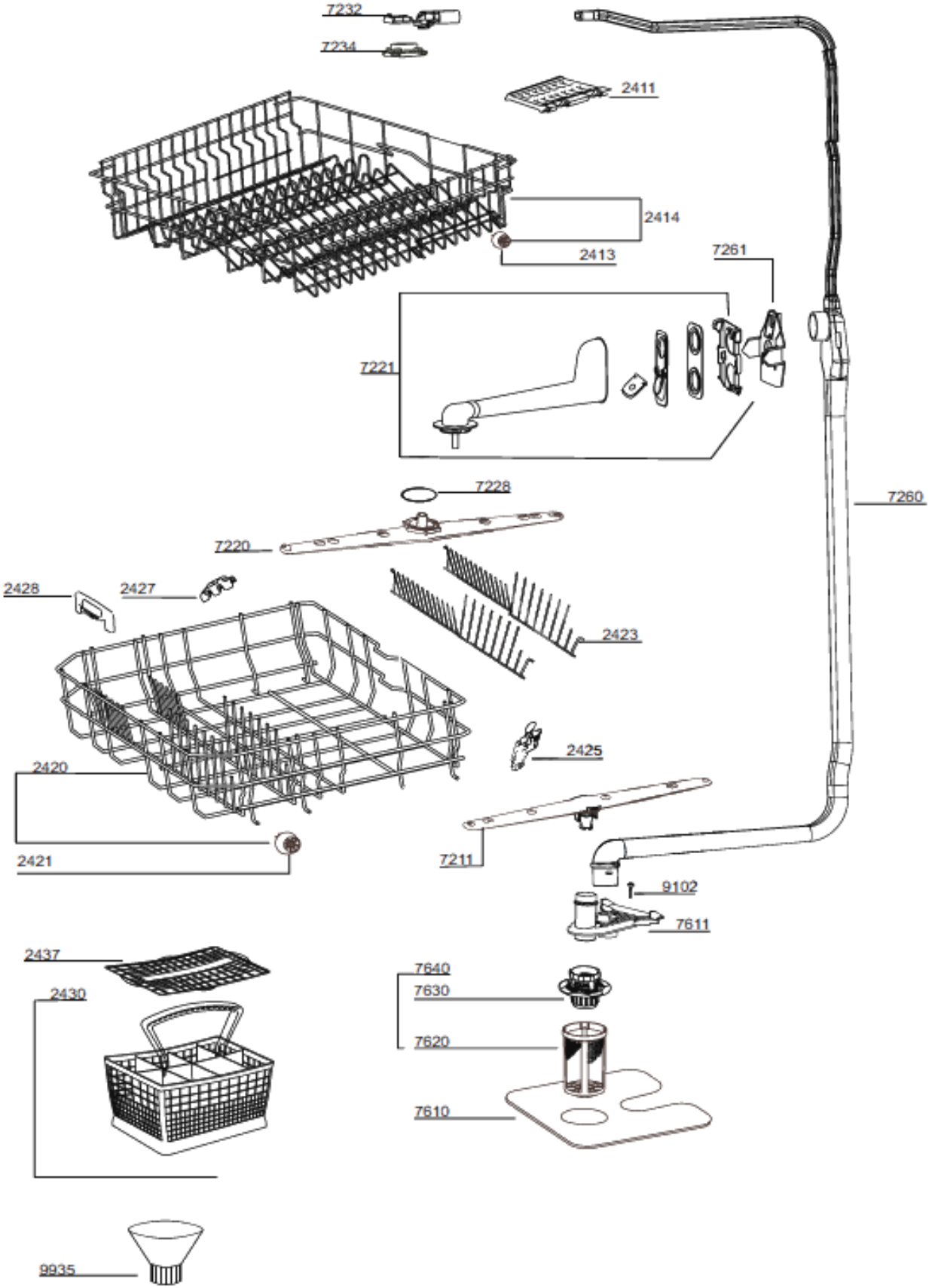
7232
7234
2411
2414
2413
7261
7221
7228
7260
7220
2428
2427
2423
2425
2420
2421
7211
9102
7611
2437
2430
7640
7630
7620
7610
9935